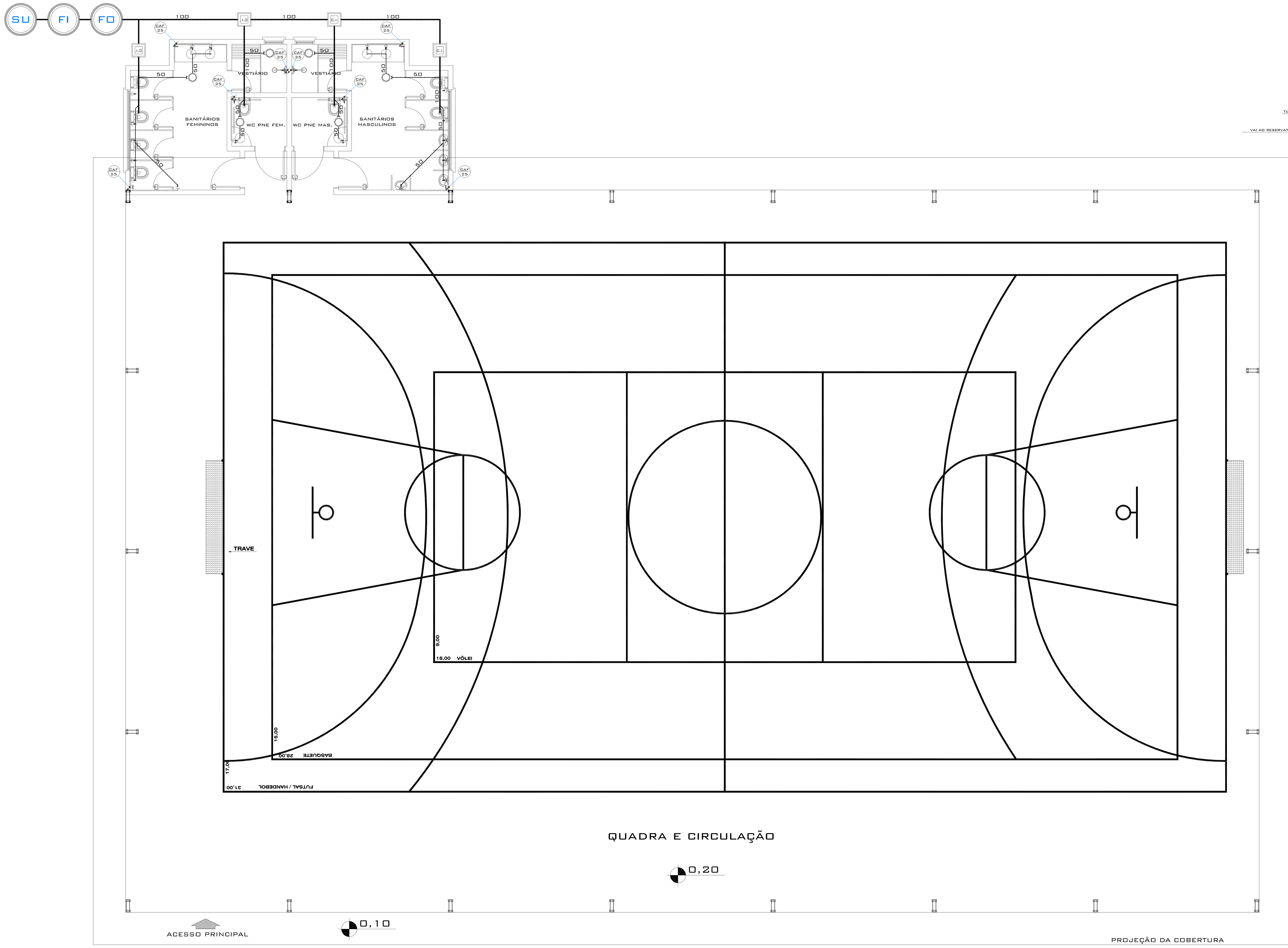

PLANTA BAIXA
ÁREA = 825,31m²
ESCALA = 1 : 75

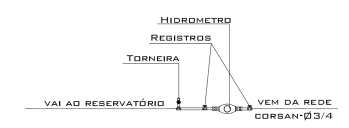

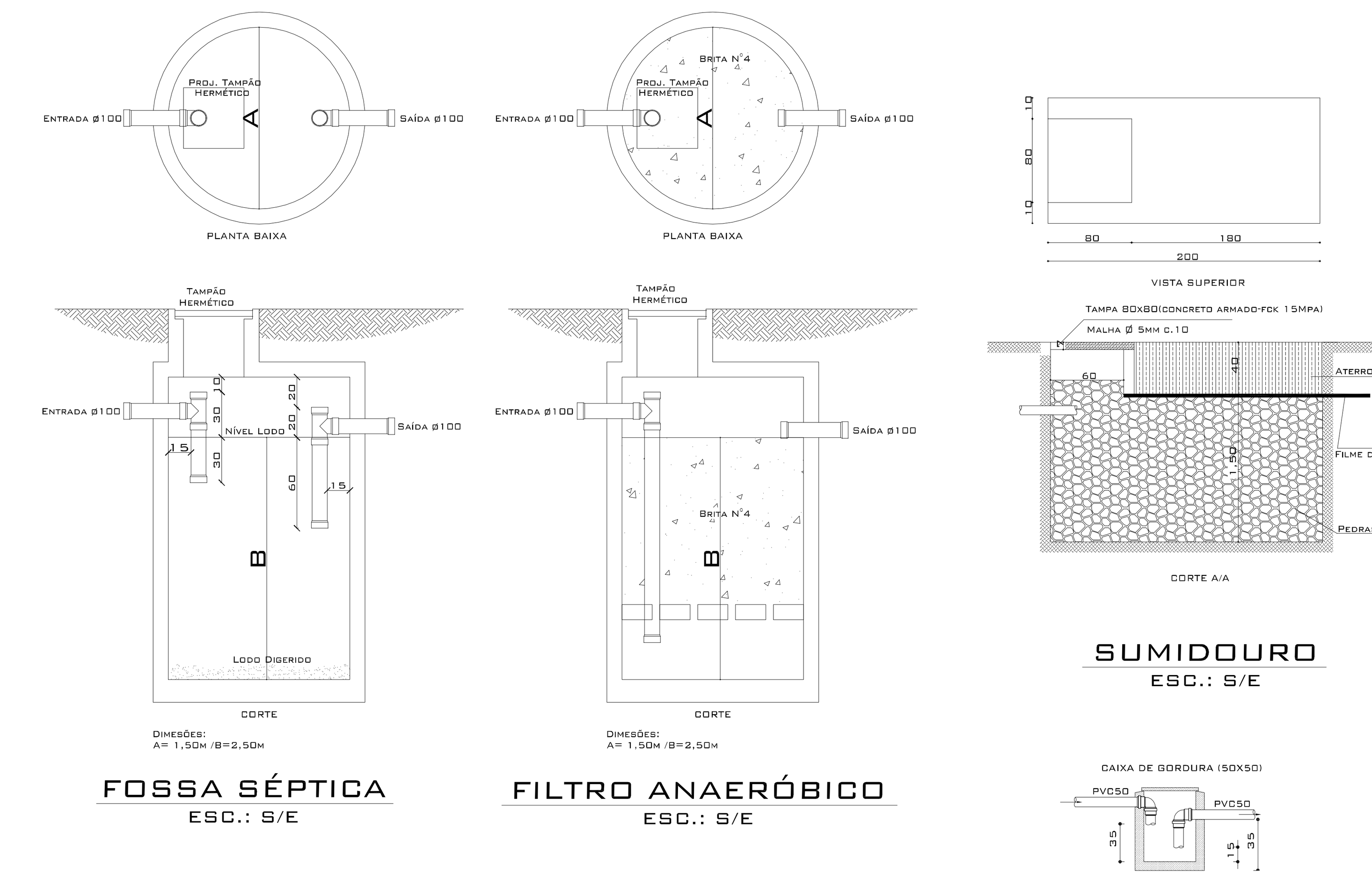

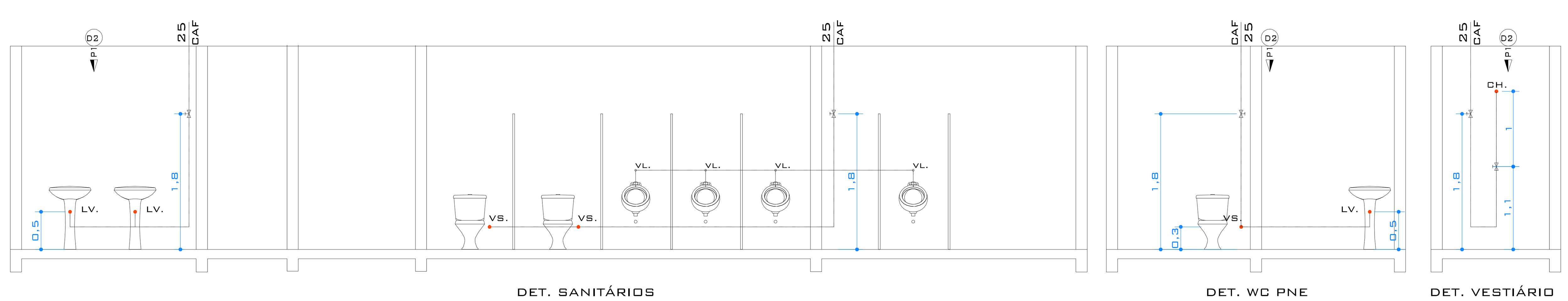

ESTÉREOGRAMAS
ESC. 1/50

LEGENDA HIDROSSANITÁRIO:

Símbolo	Descrição
FO	Fossa Séptica
FI	Filtro Anaeróbico
SU	Sumidouro
RG	Registro
	Ralo sifinado 50x50x150
	Tubulação água fria
	Tubulação água quente
	Tubulação esgoto Ø50mm
	Tubulação esgoto Ø100mm
	Tubulação pluvial Ø100mm
	Hidrometro "CORSAN"
	Tubulação que "desce"
	Tubulação que "sobe"
CAF Ø	Coluna água fria
CAQ Ø	Coluna água quente
TQC Ø	Tubo queda cloacal
TQG Ø	Tubo queda gordura
TQS Ø	Tubo queda serviço
TV Ø	Tubo ventilação
C.I.	Caixa Inspeção Cloacal
C.G.	Caixa Inspeção Gordura

Conteúdo - PLANTA BAIXA, LEGENDAS, ESTEREOGRAMA E DETALHAMENTO.			
Proprietário - MUNICÍPIO DE CACIQUE DOBLE - RS - CNPJ - 876.136.00/0001-03			
Endereço obra - Rua Édimo Tonial - Cacique Doble - RS			
Projeto - QUADRA POLIESPORTIVA		Área - XXX,XXm²	Área total - 825,31m²

PREFEITURA MUNICIPAL DE CACIQUE DOBLE
AV. KAINGANG, 292 - FONE - (54)3552-1244 - CACIQUE DOBLE
E-mail: pmcaciqueadm@ouronetonline.com.br

Projeto	Proprietário
Adriana Schenatto CREA-RS 91580-D	Prefeitura Municipal de Cacique Doble CPF - 876.136.00/0001-03

Obs. -

Data - 24/02/2014	Visto -	Escala - INDICADA	Número - A-06
Desenho - THIAGO DE SOUZA			